Montage aanwijzingen voor de Veron-2 m antenne.

Mechanisch

Monteer eerst de drager(zonder de elementen).

Leg deze vervolgens vlak op de grond,en bevestig de kleine steunbeugel.

Steek nu de mast door de antenneklem van beugel en drager.

Stel de grote ondersteuningsbeugel af,en bevestig deze aan de mast volgens fig.1 en 2 op blad 2.

Draai alle vleugelmoeren strak aan.

Bevestig vervolgens alle elementen op de drager.

Electrisch.

De impedantie van de kompleet gemonteerde antenne is 300 OHM symmetrisch.

Vervaardig een balun bij voorkeur van massieve coax-kabel(zie fig. 3).

De lengte van de balun bedraagt 1/2 lambda x de verkortingsfactor van coax,meestal 0,66.
Hiervan uitgaande,wordt de lengte meestal 0,68 m.

Soldeer vervolgens alle mantels aaneen(zie fig. 3).

Note

Indien een 70 cm antenne of een tweede 2 m antenne op dezelfde mast bevestigd wordt,kan deze antenne ook gemonteerd worden met het steunmateriaal boven de antenne.

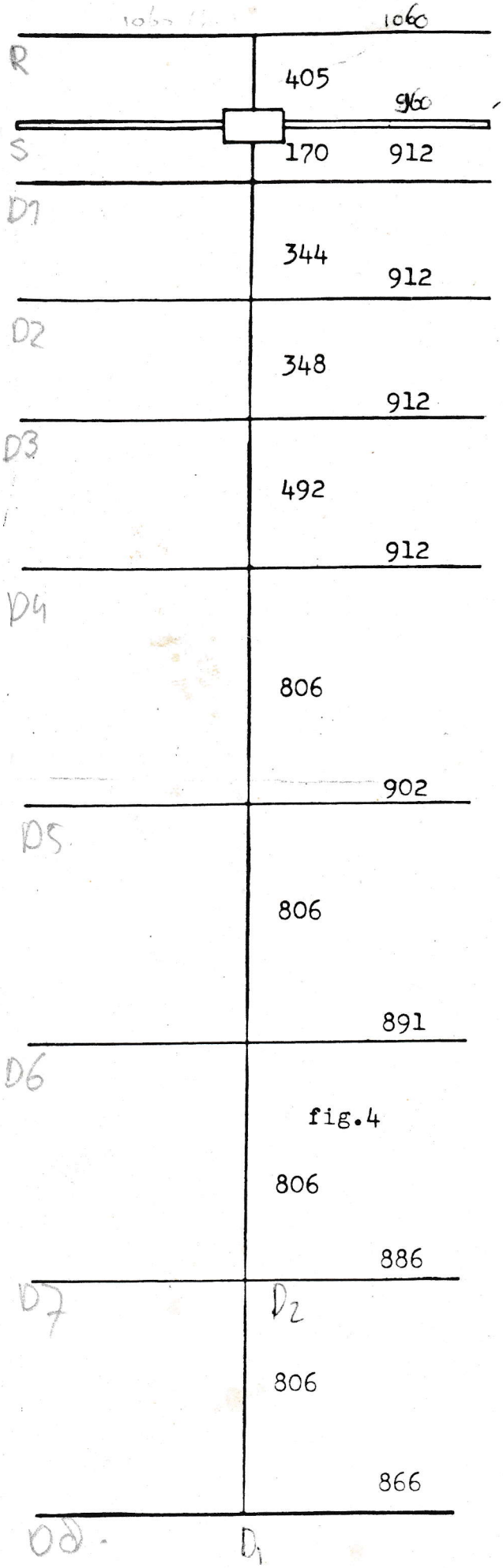

fig.4

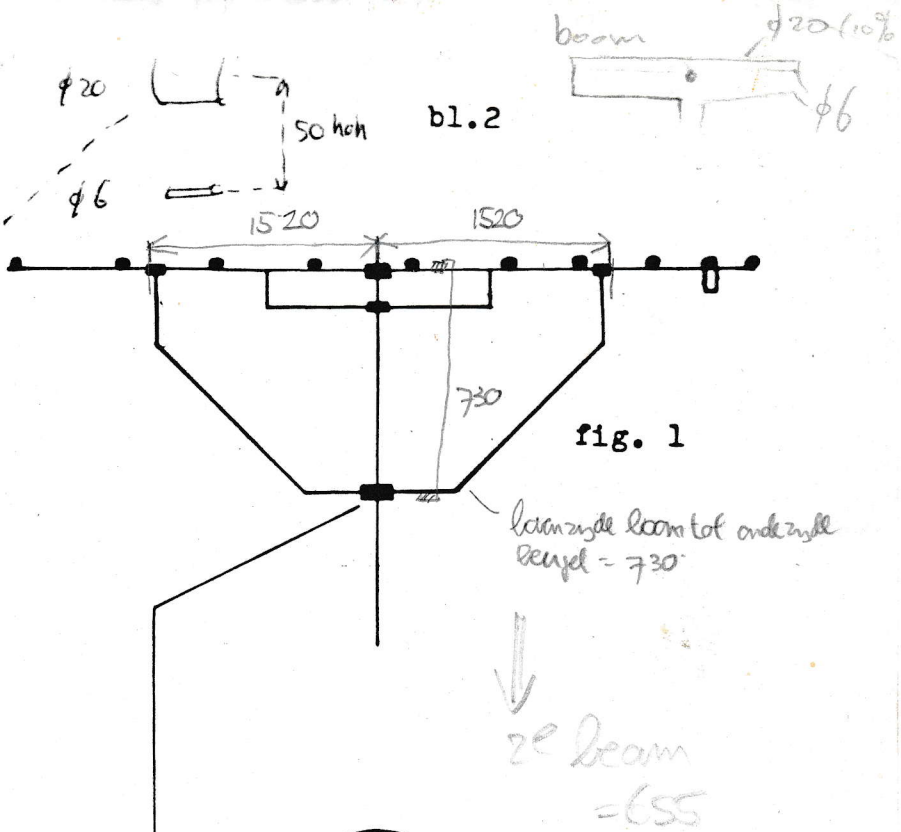

fig. 1

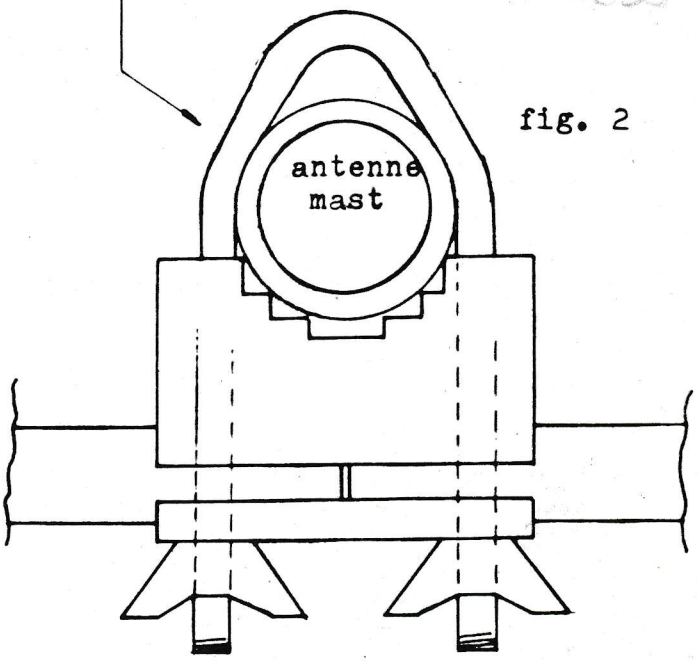

fig. 2

Bevestiging van onderste onder-
steuningsbeugel.

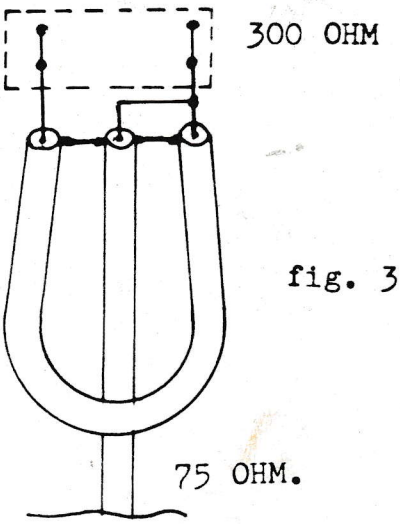

fig. 3

Aanbevelingen bij de constructie.

Met behulp van het materiaal dat via het Servicebureau verkrijgbaar is, kunnen vrijwel alle beschreven antennes worden vervaardigd. Daarbij dienen we echter wel een aantal zaken in het oog te houden.

Het materiaal 15 x 15 mm is geschikt voor het vervaardigen van korte niet ondersteunde antennes. Een maximale lengte van 1 meter kan worden toegepast. Willen we langere antennes met dit materiaal maken, dan dienen we een ondersteuning te gebruiken. Die bestaat uit een stuk materiaal van 15 x 20 mm, dat met behulp van hard plastic verbindingsstukken aan de 15 x 15 drager wordt verbonden. De ondersteuning kan tevens dienen om de mastklem aan te bevestigen. Antennes voor 23 en 70 tot een lengte van zo'n 4 meter kunnen op deze wijze worden gemaakt. Orkaanvast zijn ze echter niet, dus boven windkracht 8 in vaanstand zetten!

Onondersteunde antennes voor 2, 70 en 23 kunnen tot een lengte van 2,5 meter worden gemaakt met behulp van 15 x 20 mm materiaal. Als we de lange zijde vertikaal houden, is het materiaal beter bestand tegen vertikale krachen, m.a.w. de drager hangt niet of minder door.

Met dragermateriaal van 20 x 20 mm kunnen we alle antennes maken. Zonder extra ondersteuning ook tot zo'n 3 meter lang. Als we grotere lengtes willen gebruiken, dan dient er ondersteund te worden. Dat kan op twee manieren. Met een tweede stuk 20 x 20 maken we als het ware een dubbele drager. Met uitzondering van de "superyagi" met zijn 7,5 meter lengte, zal een dergelijke dubbele drager stijf genoeg zijn voor de in dit werk beschreven antennes. Toch kan het voordeel opleveren een meervoudige ondersteuning toe te passen. Die meervoudige ondersteuning kan met voorgebogen beugels worden gemaakt, maar ook met behulp van koppelstukken, die dragermateriaal onder een hoek met elkaar kan verbinden. De figuren laten een aantal

(vervolg pag 40)

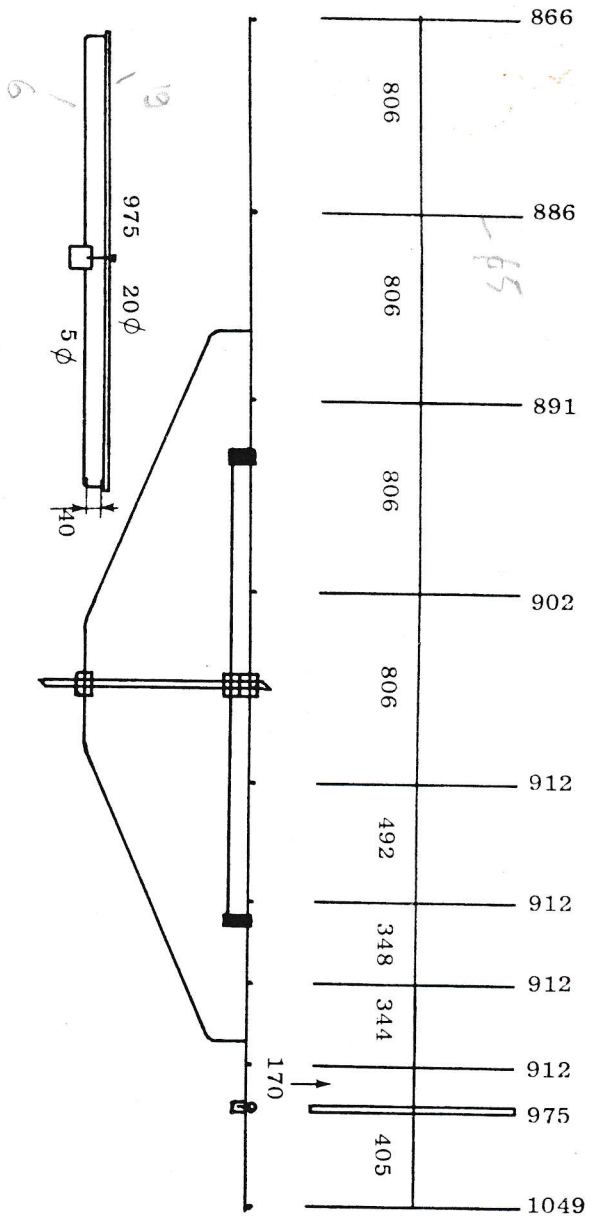

De oude VERON-beam.

Deze antenne is door de VERON meer dan 10 jaar lang uitgebracht en er zijn meer dan 3000 exemplaren van in gebruik of in gebruik geweest. Mocht U Uw bestaande antenne willen repareren, of Uw antenne willen uitbreiden met meerdere exemplaren, dan kan dat met behulp van het Servicebureau materiaal. Ook de dipool is verkrijgbaar.